Schweizerisches Institut für Glas am Bau
Institut Suisse du verre dans le bâtiment
Istituto Svizzero del vetro nella costruzione

Verre – Tendances et prévisions

Markus Läubli
Directeur de l'institut
Architecte ETS diplômé I Expert judiciaire certifié

Verre – Tendances et prévisions
> Sujets

- Accroissement des fonctionnalités
- Tendances
- Nouvelles technologies
- Projets actuels au SIGAB

© SIGAB I Bienne, 29 mars 2019

Accroissement des fonctionnalités – Exigences accrues
> par ex. livraison de fenêtre incl. protection antichute

- Verre pour balcon à la française
  > par ex. SWISSRAILING two sided de Glas Trösch SA
- Exécuter les ancrages ou plutôt la dérivation des charges linéaires selon les prescriptions

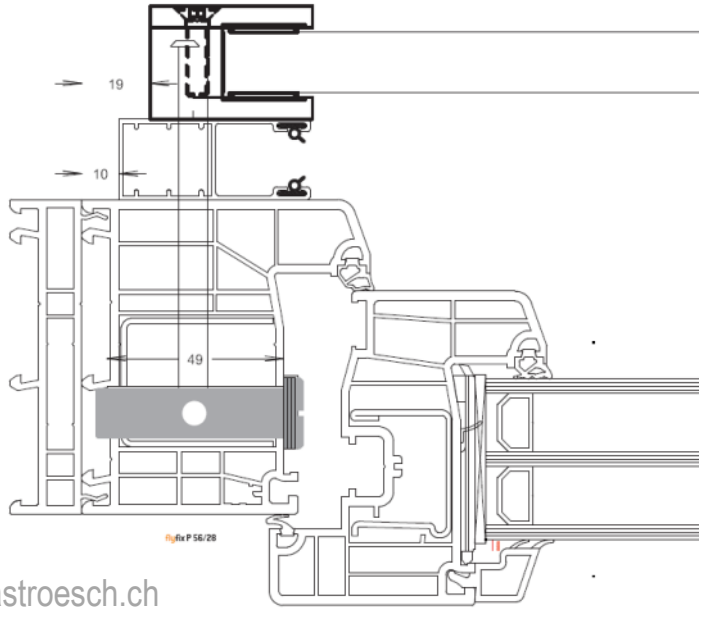

Accroissement des fonctionnalités – Exigences accrues
> par ex. verre arqué

- Triples vitrages isolants arqués
  > les constructions ou plutôt éléments du cadre doivent pouvoir supporter les tolérances
- Vitrages isolants structurés
  > par ex. Elbphilharmonie à Hambourg
  > par ex. Nike Flagship Store à New York

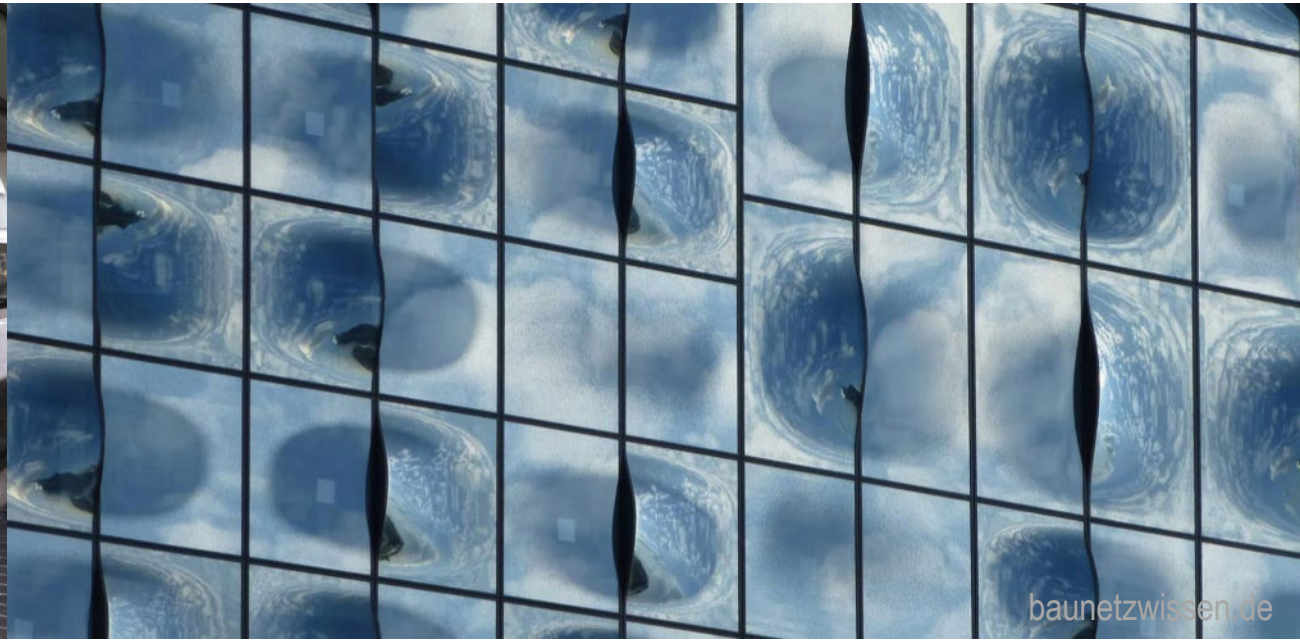

Tendances – Quelles sont les attentes ?
> Verres de protection solaire modernes

- Des étés chauds plus fréquents!
  > le coefficient global de transmission d'énergie (valeur g) devient un sujet de discussion
- Gains en énergie solaire passif versus protection thermique estivale
- Verres de protection solaire
  > par ex. ipasol ultraselect 62/29 d'AGC Interpane

Tendances – Quelles sont les attentes ?
> Produits verriers électrochrome – faible valeur g

- Les produits verriers à teinte électroniquement réglable ont le vent en poupe
  - > par ex. SageGlass de Vetrotech Saint-Gobain International SA
  - > par ex. INFRASELECT® de Flachglas (Suisse) SA

Tendances – Quelles sont les attentes ?
> Vitrages isolants sous vide

- L'offre en verres isolants sous vide est en augmentation
  > par ex. Pilkington Spacia™ de Flachglas (Suisse) SA
- Formats et exigences supplémentaires (par ex. protection antichute) à clarifier
- Esthétique élancée avec efficacité énergétique élevée et moindre poids

Tendances – Quelles sont les attentes ?
> Compensation des charges climatiques

- Verre multicouche exempt de pression – minimise les tensions dans le verre
  > SWISSPACER AIR
- Le risque de casse est minimisé lors de différences d'altitude
- Aucune charge due aux charges climatiques sur le joint périphérique

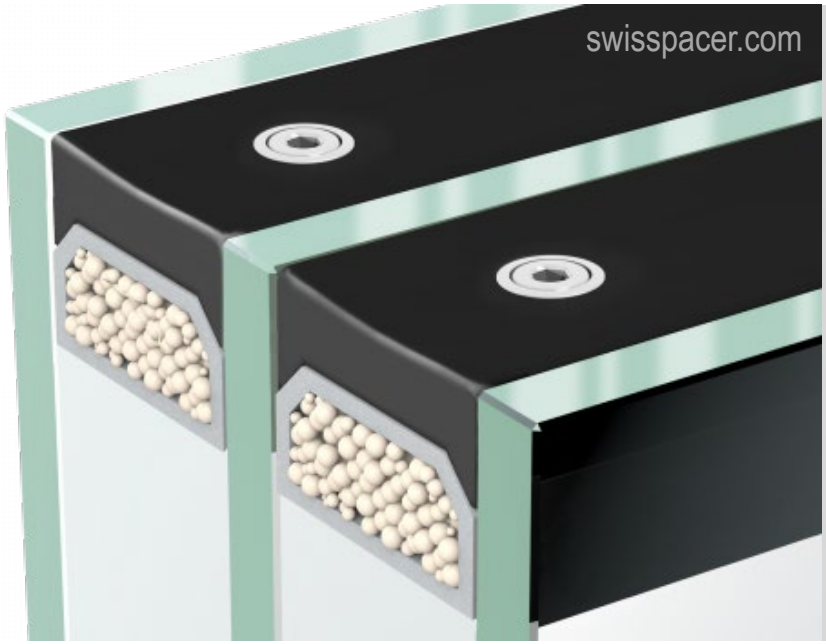

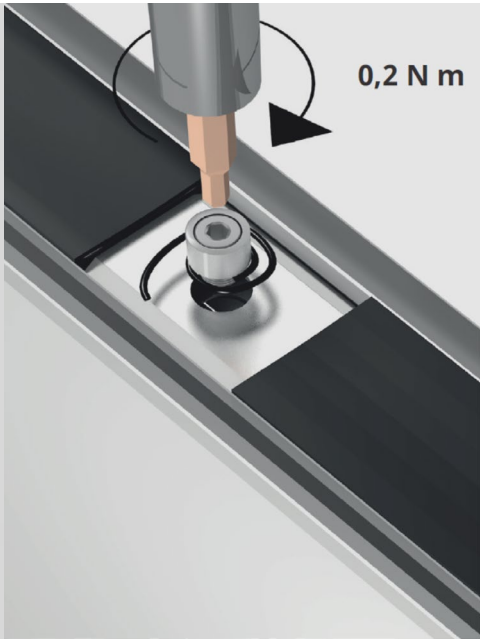

Nouvelles technologies – Qu'est-ce qui se développe? Où cela mène-t-il ? > Formats surdimensionnés

- Thème toujours actuel : les formats surdimensionnés dans la construction des façades et des fenêtres
  - > Domaine de la construction des fenêtres confronté avec des sujets du domaine de la construction des façades
- Sollicitations sur éléments du cadre et ferrures en augmentation

Nouvelles technologies
> Verres simples fins / VFS plus fins

- Verres simples précontraints et fins
  - > par ex. vitre médiane de triples vitrages isolants
  - > par ex. pour éléments de façade
- Verres feuilletés de sécurité plus fins
  - > par ex. panneau de porte de porte vitrée existante avec épaisseur de verre prédéfinie

glaswelt.de

baudokumentation.ch

Nouvelles technologies
> Colles silicones transparentes

- Transparence maximale – composés aussi invisibles que possible
  > par ex. Dow Corning® TSSA (film silicone optiquement transparent)

SIGAB
> L'Institut suisse du Verre dans le Bâtiment

- Domaines d'activités parfaitement complémentaires – Le verre dans le bâtiment
  - > Directives
  - > Expertises
  - > Formations
- Une équipe motivée et engagée à vos côtés

SIGAB
> Projets ou groupes de travail actuels

- Commission normes SIA 268 Bâtiment en verre
  > Cahier technique SIA 2057 pour le dimensionnement de constructions en verre
- Directive SIGAB 001 «Principes de pose d'un vitrage»
  > pour remplacer la «Normeverre 01»
- Groupe de travail CAN/BIM

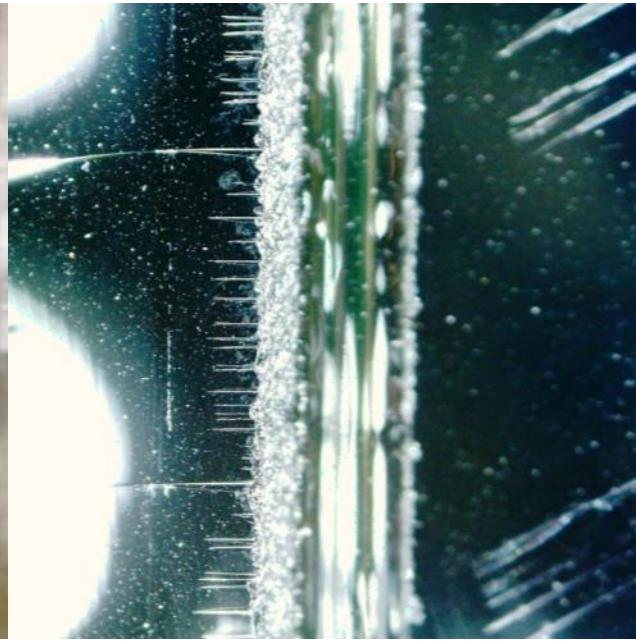

SIGAB
> Classeur du verre avec toutes les directives actuelles – www.sigab.ch